1:50 0 1 2 3 4 5 6 7 | 1:25 0 1 2 3 | 1:10 0 0,1 0,2 0,3 0,4 0,5 0,6 0,7 0,8 0,9 1,0 1,1 1,2 1,3 1,4

Regelquerschnitt M 1:50

Blickrichtung Osten

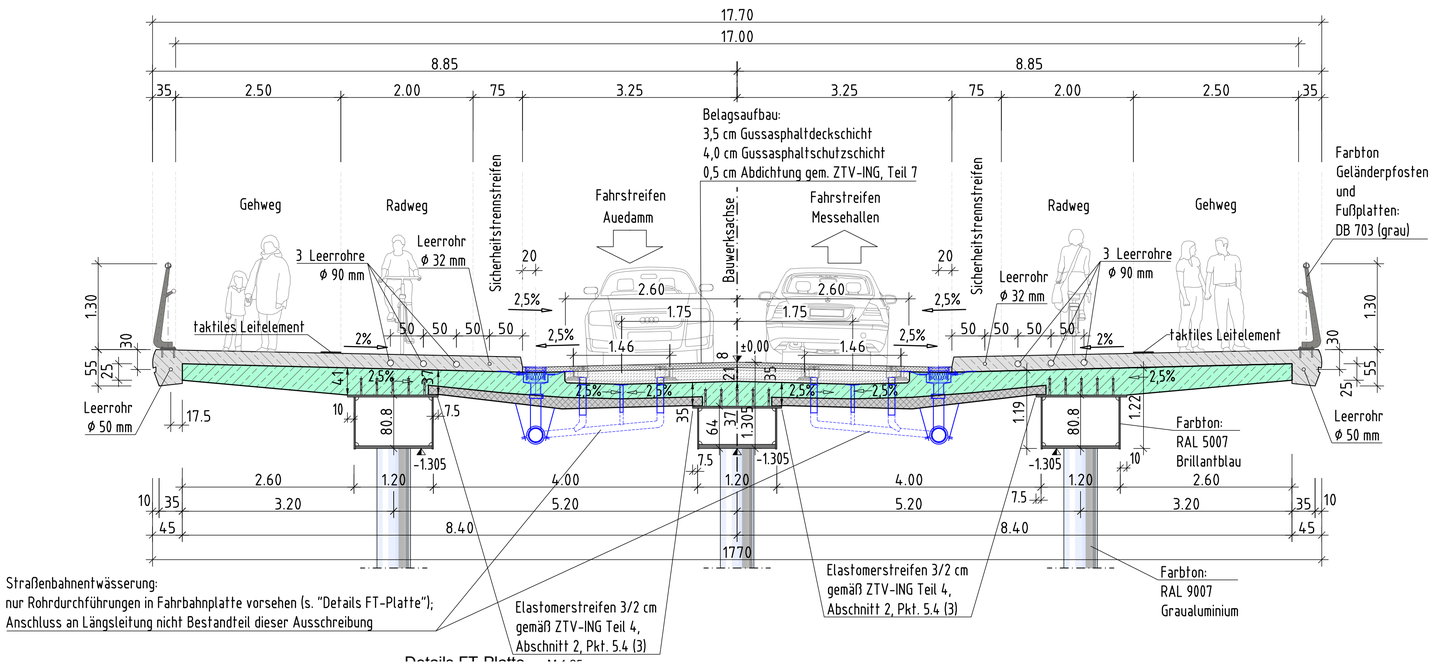

Querschnitt im Scheitel M 1:50

Balkone

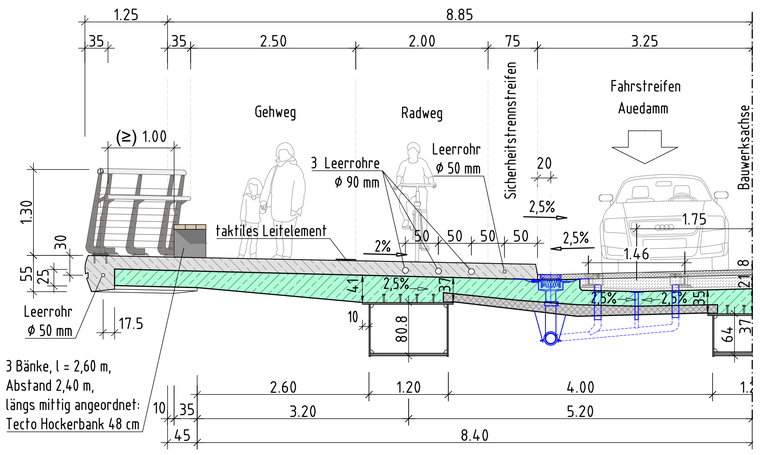

Querschnitt mit Beleuchtungsmast und Mastkonsole M 1:50

Lichtfarbe der gesamten Beleuchtung: 2700 K

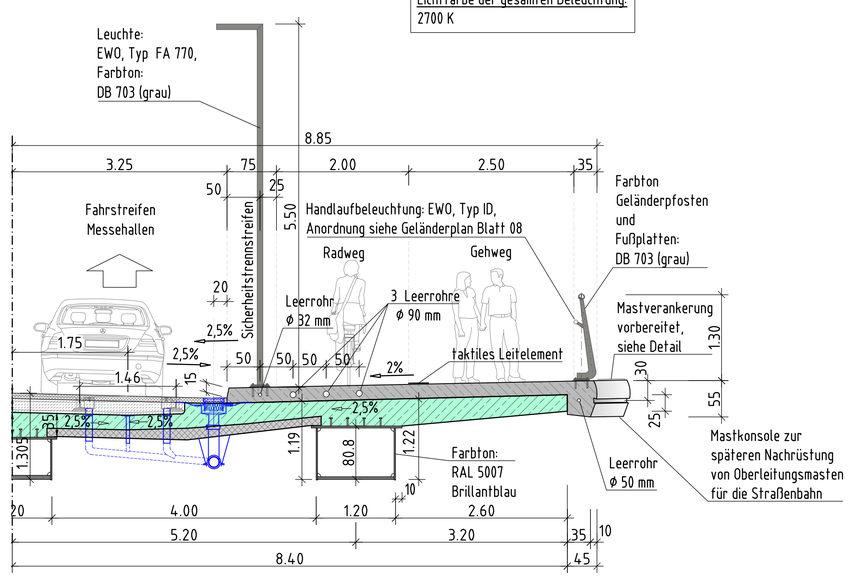

Detail Mastkonsole M 1:25

Schnitt in Mastachse

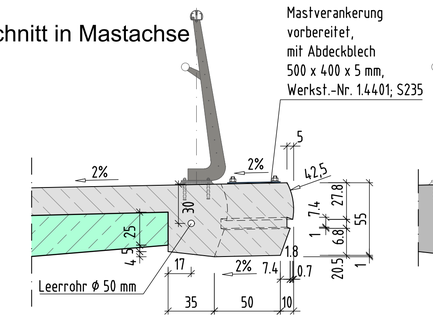

Mastverankerung

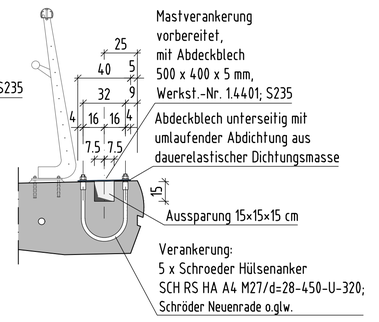

Draufsicht

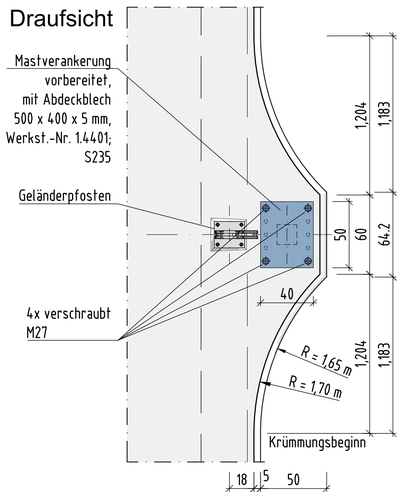

ohne Abdeckung

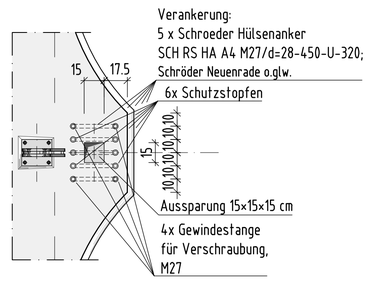

Zugehörige Pläne

Blatt 01	Draufsicht Ansicht Schnitt
Blatt 02	Regelquerschnitt
Blatt 03	Widerlager Achse 10 - Teil 1
Blatt 04	Widerlager Achse 10 - Teil 2
Blatt 05	Kämpfer Achse 20
Blatt 06	Kämpfer Achse 30
Blatt 07	Widerlager Achse 40
Blatt 08	Geländer
Blatt 09	Stahlbau - Materialverteilung
Blatt 10	Stahlbau - Details
Blatt 11	Stahlbau - Korrosionsschutz
Blatt 12	Baufeld
Blatt 13	Bauphasen
Blatt 14	Abbruchkonzept vorh. Bauwerk
Blatt 15	Temporärer Eingriff Fulda
Blatt 16	Bastionstreppe
Blatt 17	Stützwand Ostseite
Blatt 18	Schienentrog
Blatt 19	Längsträger - Abweichungen zur Gradiente

Detail Kappe M 1:25

Gesimsbalken

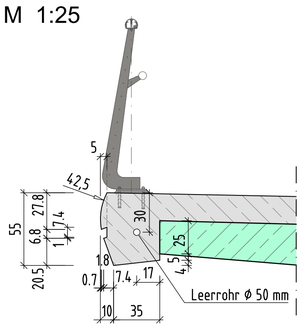

Detail Auflager Fertigteil

M 1:10

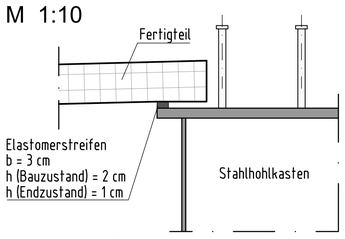

Detail Abdichtung M 1:10

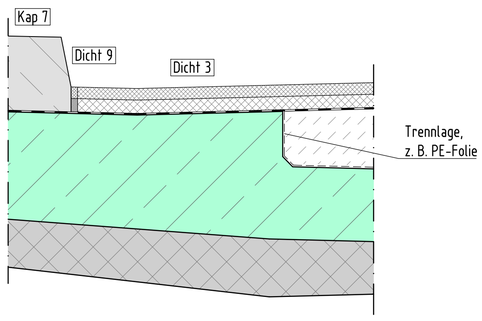

Details FT-Platte M 1:25

Regelbereich
- Plattengeometrie vor Widerlager Achse 10 abweichend
- Breite des Regelfertigteils: 2,40 m (abzgl. Fuge)

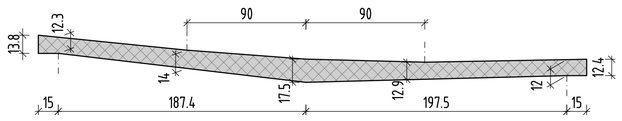

mit Rohrdurchführungen bzw. Aussparung an den Abläufen

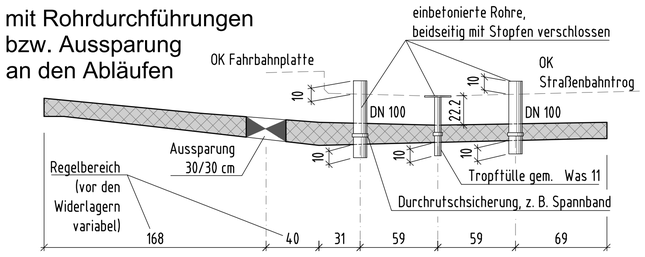

Detail FT-Fuge M 1:10

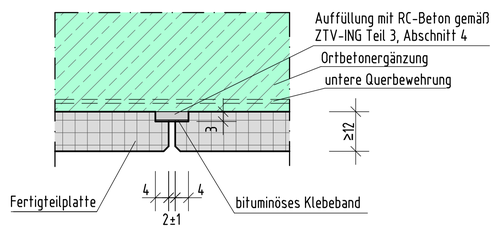

Beim Betonieren der Fahrbahnplatte ist durch geeignete Maßnahmen ein Versatz der Halbfertigteile in der Untersicht zu vermeiden.

Detail Verankerung Beleuchtungsmast M 1:10

Verankerung:

fischer Highbond-System FHB II
FHB II - P 16x125 oder
FHB II - PF 16x125
Konusankerstange
FHB II-A L M16 x 125/30 A4,
nicht rostender Stahl,
Festigkeitsklasse R-80

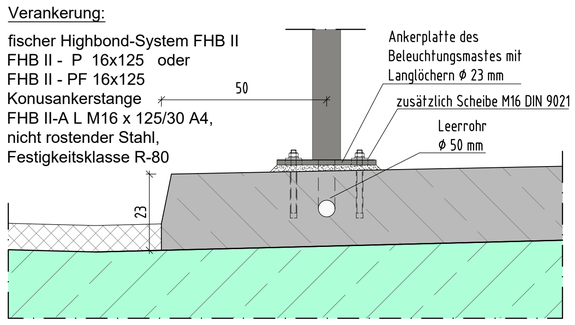

Draufsicht Fußplatte M 1:10

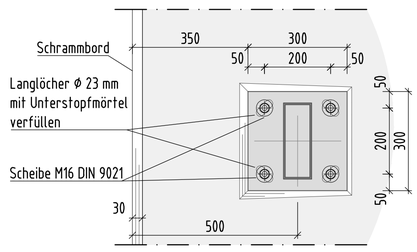

Handlaufbeleuchtung

EWO, Typ ID*standard* mit 1 LED

Beleuchtungsmast

EWO, Typ FA 770

Lage: Gauß-Krüger - Lagestatus 100 ; Höhe: Höhenstatus NHN 160

Nr.	Änderungen	Datum	Name
b	Plan gleichgestellt, keine Eintragungen	25.08.23	Öz
a	Gleichstellung Vorprüflauf, Prüfvermerk 12	14.03.23	Mi

Übersichtsskizze:
Projekt:

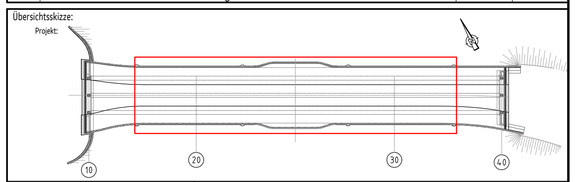

Die Gleichstellung dieses Plans mit der Bauausführung wird bestätigt:
Ort, Datum Unterschrift

Prüfstempel und Unterschrift:
In statischer und konstruktiver Hinsicht geprüft
Prüf-Nr. 121.224 des Prüfverzeichnisses 21
Berlin, den 15.06.2023 PB-Nr. 01
Prüfingenieur für Standsicherheit
Schweißfachingenieur
Dr.-Ing. Thomas Klähne
10117 Berlin, Behrenstraße 29, Tel. 030 / 27 56 39 0
gez. Klähne

Die Gleichstellung dieses Plans mit den Prüfplänen wird bestätigt:
gez. Schmidt-Hurtienne
Lohfelden, 25.08.23
Ort, Datum Unterschrift

gesehen und einverstanden:
Stadt Kassel, Straßenverkehrs- und Tiefbauamt
Kassel, 17.08.23 gez. Handschug
Ort, Datum Unterschrift

Freigegeben für die Bauausführung:
Stadt Kassel, Straßenverkehrs- und Tiefbauamt (Ing.-Büro)
Kassel, 17.08.23 gez. Handschug
Ort, Datum Unterschrift

Geometrisch und vertraglich geprüft:
Stadt Kassel, Straßenverkehrs- und Tiefbauamt (Ing.-Büro)
Lohfelden, 25.08.23 gez. T. Müller
Ort, Datum Unterschrift

Auftragnehmer/Koordinator:
Ort, Datum Unterschrift

Planverfasser/Koordinator:
EHS
beratende Ingenieure für Bauwesen GmbH
Am Alten Rathaus 5 - 34253 Lohfelden
www.ehs-ingenieure.de
gez. Schmidt-Hurtienne
Lohfelden, 25.08.23
Ort, Datum Unterschrift

	Datum	Name
bearbeitet	08.09.2022	BSH
gezeichnet	08.09.2022	Mi
geprüft	08.09.2022	BSH

Kassel documenta Stadt

Magistrat
Straßenverkehrs- und Tiefbauamt

Baumaßnahme:
Ersatzneubau Damaschkebrücke einschließlich Straßenverkehrsanlagen

Maßstab: 1:50; 25; 10

Ausführungsplanung

Projekt-Nr.: 20249

Planinhalt:
Damaschkebrücke
Bauwerksübersichtsplan
- Regelquerschnitt, Querschnitte

Bauwerk-Nr.: A 01

Plan-Nr.: 2 b